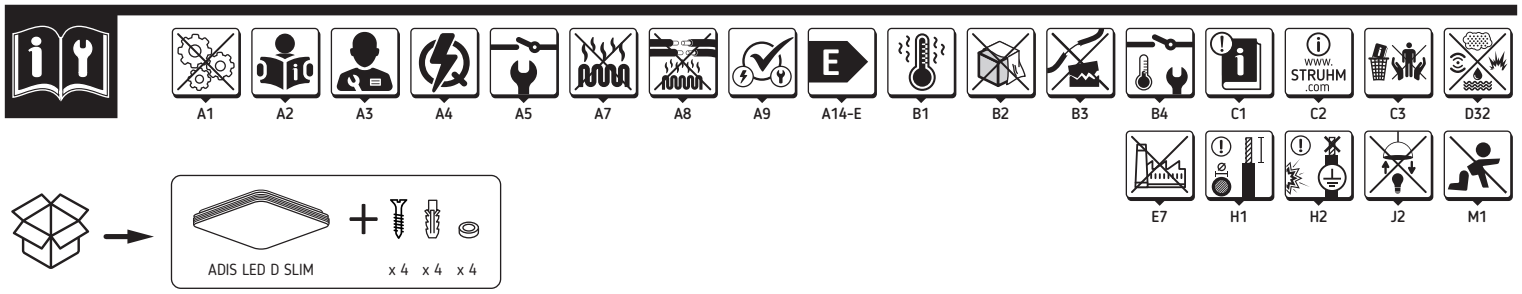
A1
A2
A3
A4
A5
A7
A8
A9
A14-E
B1
B2
B3
B4
C1
C2
C3
D32
E7
H1
H2
J2
M1
ADIS LED D SLIM
x 4 x 4 x 4

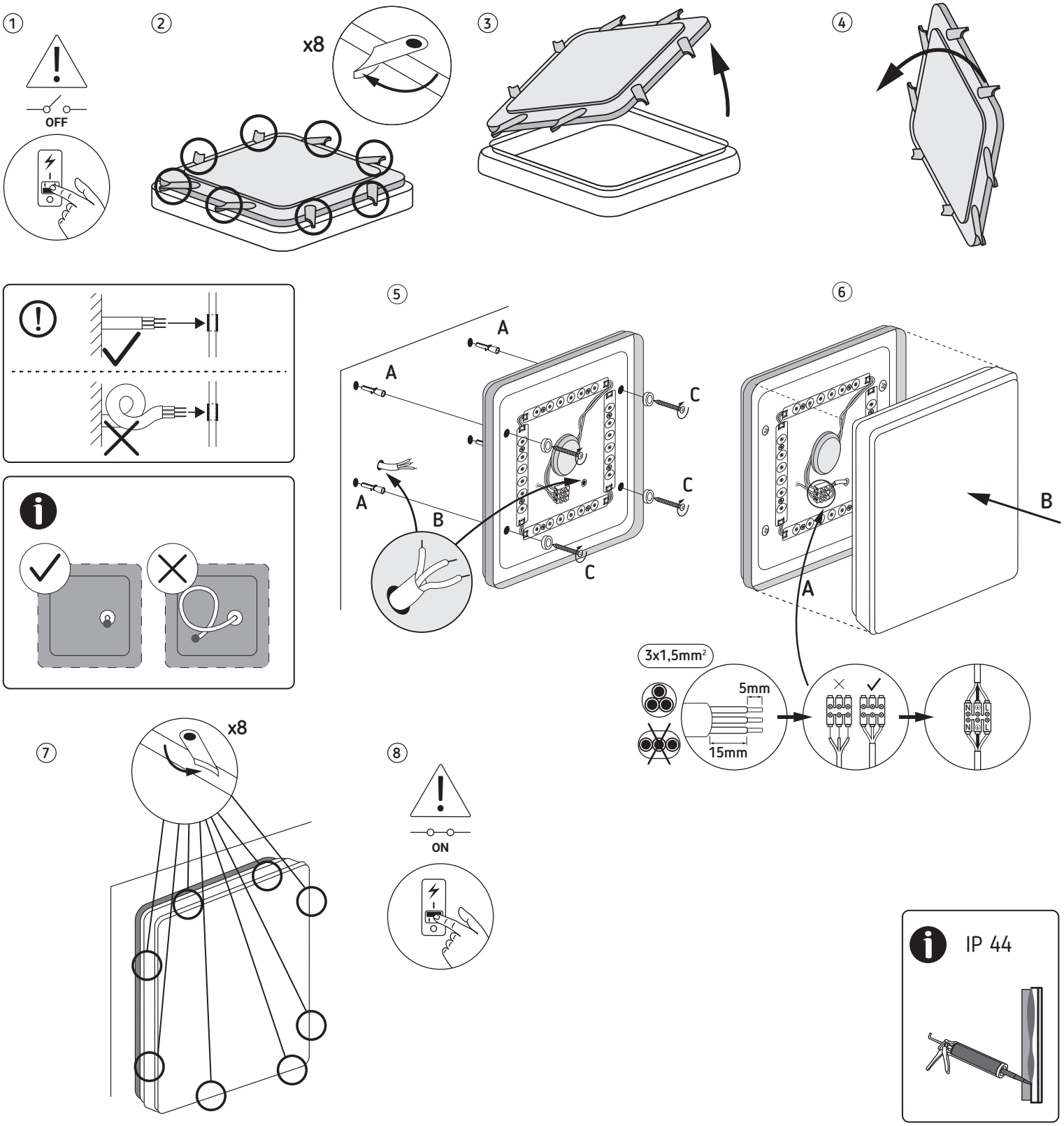
1
OFF
2
x8
3
4
5
A
B
C
6
B
A
3x1,5mm²
5mm
15mm
7
x8
8
ON
IP 44

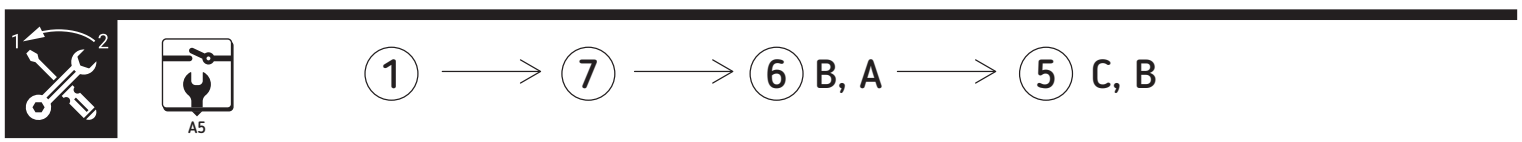
1
2
A5
1 → 7 → 6 B, A → 5 C, B

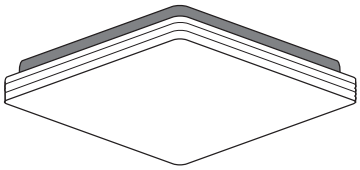

07 O

40 FE

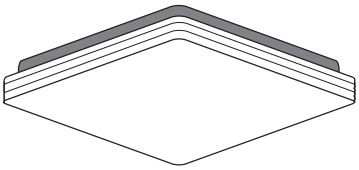

A5 B5
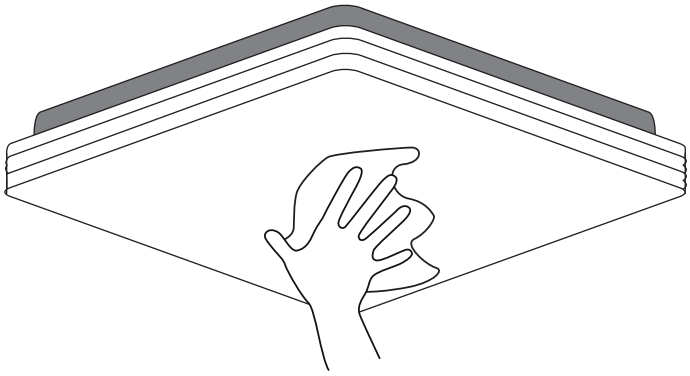
1